两相混合式 36mm 步进电机

单轴：

型号	步矩角	电压	电流	电阻	电感	保持转矩	转动惯量	引线数	重量	机身长L	轴径D	轴长L1	平台长L2
	deg	V	A	Ω	mH	mN-m	g-cm²	Pin	kg	mm	mm	mm	mm
SST36C0030	0.9	5.0	0.3	16.80	8.50	41.2	7.3	4	0.05	12.35	4.762	15	圆轴
SST36C1030	0.9	8.2	0.3	27.20	20.70	100	19.6	4	0.09	19.7	4.762	15	圆轴
STH-36C1085	0.9	3.28	0.8	4.1	3.16	85.3	19.6	4	0.09	19.7	4.762	15	10

外形尺寸（mm）、接线：

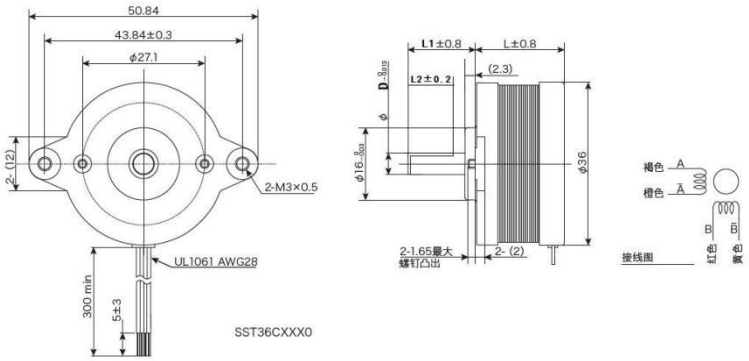

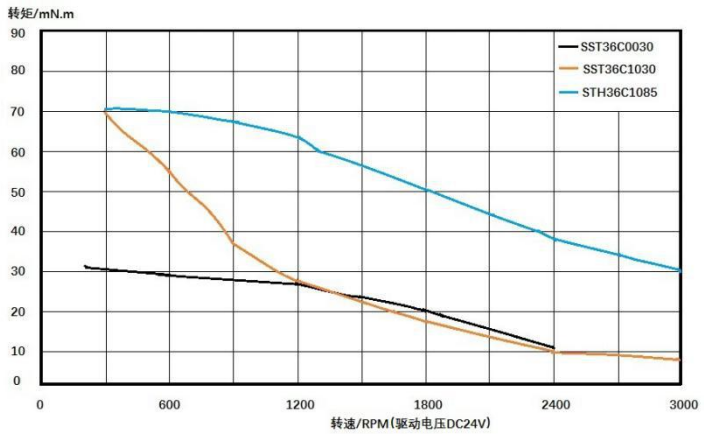

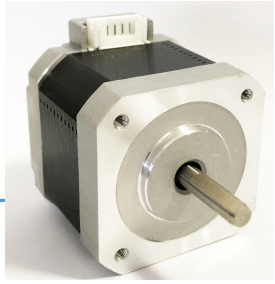

两相混合式 42mm 步进电机

单轴：

型号	步矩角	电压	电流	电阻	电感	保持转矩	转动惯量	引线数	重量	机身长 L	轴径 D	轴长 L1	平台长 L2
	deg	V	A	Ω	mH	mN-m	g-cm²	Pin	kg	mm	mm	mm	mm
SST43D1065	1.8	4.9	0.85	5.75	8.1	304	33	4	0.23	34	5	20	15
SST43D1125	1.8	2.8	1.7	1.35	2.3	322	33	4	0.23	34	5	20	15
STP-43D1095	1.8	6.84	0.57	12	16	211	33	4	0.23	35	5	20	15
STP-42D2137	1.8	3.7	1.2	3.1	4.2	313	48	6	0.27	38	5	22	22
SST42D2120	1.8	3.7	1.2	3.1	4.2	313	48	6	0.27	38	5	24	圆轴
STP-42D2188	1.8	2.16	1.2	1.8	4.5	259	48	4	0.27	38	5	19	圆轴
SST43D2120	1.8	4.0	1.2	3.3	3.6	341	56	6	0.29	40	5	20	15
STP-43D2035	1.8	3.0	1.6	1.9	1.8	313	56	6	0.29	40	5	24	22
SST43D2125	1.8	2.8	1.7	1.65	3.6	456	56	4	0.29	40	5	20	15
STP-43D2063	1.8	3.7	0.8	7.8	16	392	56	4	0.29	40	5	10	圆轴（通孔）
STP-43D3031	1.8	2.3	2.3	2.3	2.2	490	72	4	0.43	47.5	5	24	圆轴
STP-42D4060	1.8	3.6	2.0	1.8	4.0	530	66	4	0.38	49.5	5	24	20
STP-42D4042	1.8	3.6	2.0	1.8	4.0	530	66	4	0.38	49.5	5	24	20

双轴：

型号	步矩角	电压	电流	电阻	电感	保持转矩	转动惯量	引线数	重量	机身长 L	轴径 D	轴长 L1	平台长 L2	后轴长 L3
	deg	V	A	Ω	mH	mN-m	g-cm²	Pin	kg	mm	mm	mm	mm	mm
STP-43D1082	1.8	4.9	0.85	5.75	8.1	257	33	4	0.23	34	5	15	10	10
STP-42D2154	1.8	3.7	1.2	3.1	4.2	313	48	6	0.27	38	5	24	20	10
STP-43D2035-01	1.8	3.0	1.6	1.9	1.8	313	56	6	0.29	40	5	22	19	10
SST43D2126	1.8	2.8	1.70	1.65	3.6	456	56	4	0.29	40	5	20	15	15
STP-42D4042-02	1.8	3.6	2.0	1.8	4.0	530	66	4	0.38	49.5	5	20	15	15
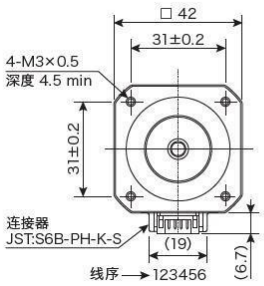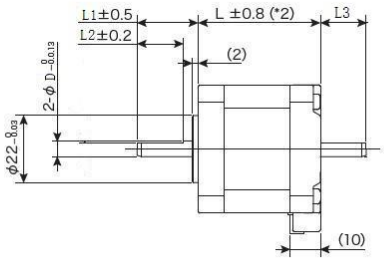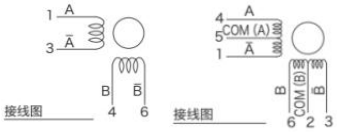
外形尺寸（mm）、接线：